Наружные блоки

PUMY-P V/YKM1

Серия **Y**

охлаждение-нагрев: 12,5–15,5 кВт

новинка 2015

DXF чертежи

Антикор -BS

Описание наружных агрегатов

- Компактные агрегаты в корпусе с боковым выбросом воздуха.
- Высокая энергоэффективность и низкий уровень шума.
- Пусковой ток не превышает номинальный рабочий ток.
- Возможность внешнего ограничения производительности.
- «Ночной режим» включается внешним таймером. Уровень шума в этом режиме снижается на 2 дБ.
- Коррозионностойкий теплообменник, выполненный по технологии Blue Fin.
- Блоки повышенной коррозионной стойкости PUMY-P KM1-BS поставляются под заказ.
- Чертежи блоков в формате «DXF» доступны для свободного скачивания на сайте www.mitsubishi-aircon.ru

Параметр / Модель			PUMY-P112YKM1	PUMY-P125YKM1	PUMY-P140YKM1	PUMY-P112VKM1	PUMY-P125VKM1	PUMY-P140VKM1
Напряжение электропитания			380 В, 3 фазы, 50 Гц			220 В, 1 фаза, 50 Гц		
Охлаждение	Производительность	кВт	12,5	14,0	15,5	12,5	14,0	15,5
	Потребляемая мощность	кВт	2,79	3,46	4,52	2,79	3,46	4,52
	Рабочий ток	А	4,46	5,53	7,23	12,87	15,97	20,86
	Коэффициент производительности EER		4,48	4,05	3,43	4,48	4,05	3,43
	Диапазон наружных температур	°C	**–5 ~ +46°C по сухому термометру** (–15°C — при установленной панели защиты от ветра PAC-SH95AG-E) +10 ~ +46°C по сух. термометру (при подключении блоков PKFY-P15/P20/P25VBM, PFFY-P20/25/32VKM и PFFY-P20/25/32 VLE(R)M) +21 ~ +43°C по сухому термометру (при подключении внутренних блоков PEFY-P80/P140VMH-E-F)					
Нагрев	Производительность	кВт	14,0	16,0	18,0	14,0	16,0	18,0
	Потребляемая мощность	кВт	3,04	3,74	4,47	3,04	3,74	4,47
	Рабочий ток	А	4,86	5,98	7,15	14,03	17,26	20,63
	Коэффициент производительности COP		4,61	4,28	4,03	4,61	4,28	4,03
	Диапазон наружных температур	°C	**–20 ~ +15,5°C по влажному термометру** –10 ~ +20°C по сухому термометру (при подключении внутренних блоков PEFY-P80VMH-E-F) –5 ~ +20°C по сухому термометру (при подключении внутренних блоков PEFY-P140VMH-E-F)					
Индекс установочной мощности внутренних блоков			50 ~ 130% от индекса мощности наружного блока					
Уровень шума		дБ(А)	49/51	50/52	51/53	49/51	50/52	51/53
Размеры (В x Ш x Д)		мм	1338×1050×(330+25)					
Вес		кг	125	125	125	123	123	123
Завод (страна)			MITSUBISHI ELECTRIC CORPORATION SHIZUOKA WORKS (Япония)					

Примечания:

1. Наружные блоки PUMY-P-V/YKM1 допускают подключение прямоточных канальных внутренних блоков PEFY-P80/140VMH-E-F, но только в комбинации 1:1. Диапазон температур наружного воздуха в данном случае будет отличаться от стандартного (см. таблицу).
2. При подключении прямоточных канальных внутренних блоков PEFY-P80/140VMH-E-F индекс установочной мощности внутренних блоков не должен превышать 110% (или 100% при эксплуатации в режиме нагрева при температуре наружного воздуха ниже –5°C).

Опции (аксессуары)

	Наименование	Описание
1	**CMY-Y62-G-E**	Тройник
2	**CMY-Y64-G-E**	Коллектор на 4 ответвления
3	**CMY-Y68-G-E**	Коллектор на 8 ответвлений
4	**PAC-SG61DS-E**	Дренажный штуцер
5	**PAC-SH97DP-E**	Дренажный поддон
6	**PAC-SG73RJ-E**	Переходник (ø9,52 -> ø12,7)
7	**PAC-SG75RJ-E**	Переходник (ø15,88 -> ø19,05)
8	**PAC-SH96SG-E**	Панель для изменения направления потока (требуется 2 шт.)
9	**PAC-SH95AG-E**	Панель защиты от ветра: охлаждение до –15°C (требуется 2 шт.)
10	**PAC-SJ20BH-E**	Электрический нагреватель поддона наружного агрегата
11	**PAC-LV11M-J**	М-контроллер для подключения внутренних блоков MSZ-EF22~50VE, MSZ-SF15/20VA, MSZ-SF25~50VE, MFZ-KJ25/35VE
12	**PAC-MK30BC**	Распределительный блок с 3 портами для подключения внутренних блоков бытовой и полупромышленной серий MSZ-FH, MSZ-EF, MSZ-SF, MFZ-KJ, MLZ-KA, SEZ-KD, SLZ-KA, PLA-ZRP, PCA-RP, PEAD-RP
13	**PAC-MK50BC**	Распределительный блок с 5 портами для подключения внутренних блоков бытовой и полупромышленной серий MSZ-FH, MSZ-EF, MSZ-SF, MFZ-KJ, MLZ-KA, SEZ-KD, SLZ-KA, PLA-ZRP, PCA-RP, PEAD-RP
14	**MSDD-50AR-E**	Комплект разветвителей для подключения двух блоков-распределителей. Соединение резьбовое (вальцовка).
15	**MSDD-50BR-E**	Комплект разветвителей для подключения двух блоков-распределителей. Соединение паяное.

PAC-LV11M-J

PAC-MK30BC

PAC-MK50BC

хладагент R410A

inverter

Система с тройниками, коллекторами и М-контроллерами

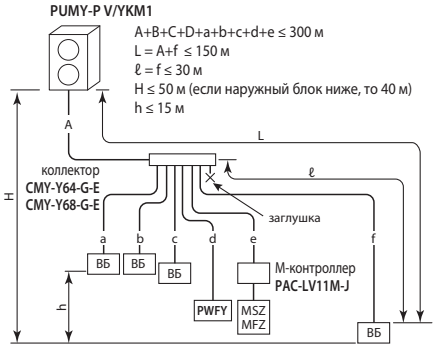

ВБ — внутренние блоки серии CITY MULTI

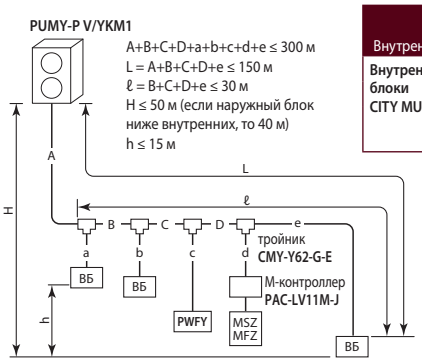

ВБ — внутренние блоки серии CITY MULTI

Внутренние блоки \ Наружные блоки		PUMY-P112VKM1 PUMY-P112YKM1	PUMY-P125VKM1 PUMY-P125YKM1	PUMY-P140VKM1 PUMY-P140YKM1
Внутренние блоки CITY MULTI	Типоразмер	P15~P125	P15~P140	
	Количество	1~9	1~10	1~12
	Суммарная производительность	50~130% производительности наружного блока		

Внутренние блоки серии CITY MULTI	
Настенные	**PKFY-VHM, PKFY-VKM, PKFY-VBM**
Напольные	**PFFY-VKM, PFFY-VLEM, PFFY-VLRM, PFFY-VLRMM**
Кассетные	**PMFY-VBM** (1 поток), **PLFY-VLMD** (2 потока), **PLFY-VBM и PLFY-VCM** (4 потока)
Канальные	**PEFY-VMS1, PEFY-VMA, PEFY-VMH, PEFY-VMR**
Подвесные	**PCFY-VKM**
Нагрев воды	**PWFY-P100VM-E2-AU**

Через М-контроллер подключаются внутренние блоки М-серии: MSZ-SF, MSZ-EF и MFZ-KJ (см. стр. 146).

Система с распределительными блоками

Описание системы

- Допускается подключение 1 или 2 распределительных блоков PAC-MK30BC и PAC-MK50BC.
- Количество внутренних блоков — от 2 до 8.
- Индекс производительности внутренних блоков P15~P100.
- Суммарный индекс производительности внутренних блоков не более 130% от индекса наружного блока.
- Минимальная установочная мощность внутренних блоков 3 кВт.
- В сентябре 2015г. начнется выпуск модификаций наружных блоков PUMY-P112/125/140V/YKM2, к которым через новые распределительные блоки PAC-MK31/51BC можно будет подключать блоки PWFY.

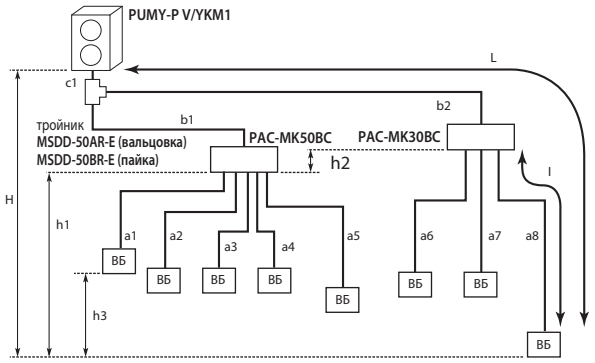

ВБ — внутренние блоки бытовой серии (М-серия) и полупромышленной серии (Mr.SLIM)

c1 + b1 + b2 + a1 + a2 + a3 + a4 + a5 + a6 + a7 + a8 ≤ 150 м
c1 + b2 + a8 ≤ 80 м (b2 ≤ 55 м, a8 ≤ 25 м)
c1 + b1 + b2 ≤ 55 м
b2 ≤ 30 м
a8 ≤ 25 м
a1 + a2 + a3 + a4 + a5 + a6 + a7 + a8 ≤ 95 м
H ≤ 50 м (наружный блок выше внутренних)
H ≤ 40 м (наружный блок ниже внутренних)
h1 + h2 ≤ 15 м
h2 ≤ 15 м
h3 ≤ 12 м
| c1 + b1 + a1 |, | c1 + b1 + a2 |, | c1 + b1 + a3 |, | c1 + b1 + a4 |, | c1 + b1 + a5 |, | c1 + b2 + a6 |, | c1 + b2 + a7 |, | c1 + b2 + a8 | ≤ 15 изгибов
Распределительные блоки PAC-MK30/50BC должны располагаться между высотными отметками наружного и внутренних блоков.

Внутренние блоки М-серии и Mr.SLIM	
Настенные	**MSZ-FH VE, MSZ-EF VE, MSZ-SF VA(VE), MSZ-GF VE**
Напольные	**MFZ-KJ VE**
Кассетные (1 поток)	**MLZ-KA VA**
Кассетные (4 потока)	**PLA-ZRP BA, SLZ-KA VAL**
Канальные	**PEAD-RP JAQ(L), SEZ-KD VA**
Подвесные	**PCA-RP KAQ**

Комбинированная система

Описание системы

- Допускается подключение 1 или 2 блоков-распределителей.
- Если 7 внутренних блоков подключены через распределительные блоки, то внутренних блоков CITY MULTI можно подключить не более 3. Если 8 внутренних блоков подключены через распределительные блоки, то внутренних блоков CITY MULTI можно подключить не более 2.

Внутренние блоки \ Наружные блоки		PUMY-P112VKM1 PUMY-P112YKM1		PUMY-P125VKM1 PUMY-P125YKM1		PUMY-P140VKM1 PUMY-P140YKM1	
Типоразмер	Внутренние блоки CITY MULTI	P15~P125		P15~P140			
	Внутренние блоки М-серии и Mr.SLIM	P15~P100					
Количество внутренних блоков	**Тип внутреннего блока**	**M и Mr.SLIM**	**CITY MULTI**	**M и Mr.SLIM**	**CITY MULTI**	**M и Mr.SLIM**	**CITY MULTI**
	1 распределительный блок	5	5	5	5	5	5
	2 распределительных блока	7 или 8*	3 или 2*	8	3	8	3
Суммарная производительность внутренних блоков		6,3~16,2 кВт		7,1~18,2 кВт		8,0~20,2 кВт	
		50~130% производительности наружного блока					

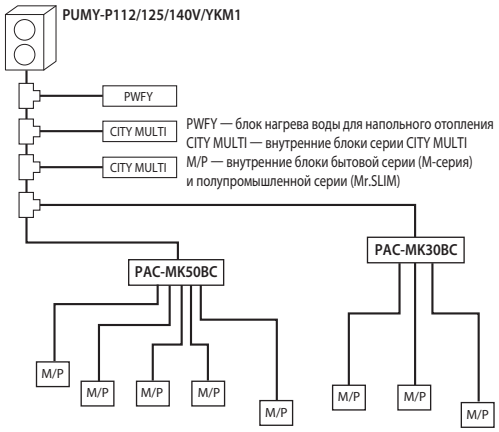

PWFY — блок нагрева воды для напольного отопления
CITY MULTI — внутренние блоки серии CITY MULTI
M/P — внутренние блоки бытовой серии (М-серия) и полупромышленной серии (Mr.SLIM)

Особенности подключения блоков PWFY

Подключение внутренних блоков нагрева воды PWFY к наружным агрегатам PUMY имеет некоторые особенности в сравнении с другими наружными блоками серии «Y».

1) Допускается подключать только теплообменный блок **PWFY-P100VM-E2-AU**. Подключение теплообменных блоков PWFY-P200VM-E2-AU, PWFY-EP100VM-E1/2-AU и бустерного блока PWFY-P100VM-E-BU не допускается.

2) Теплообменный блок PWFY-P100VM-E2-AU не может быть единственным внутренним прибором, подключенным к наружному агрегату PUMY. В том же контуре должны присутствовать внутренние блоки для охлаждения/нагрева воздуха, производительность которых должна составлять 50~100% от производительности наружного агрегата:

- PUMY-P112 = 1 блок PWFY + другие внутренние блоки (6,3~12,5 кВт);
- PUMY-P125 = 1 блок PWFY + другие внутренние блоки (7,1~14,0 кВт)
- PUMY-P140 = 1 блок PWFY + другие внутренние блоки (8,0~15,5 кВт).

3) Теплообменный блок PWFY-P100VM-E2-AU, подключенный к PUMY, может работать только в режиме нагрева воды. Работа в режиме охлаждения воды не предусмотрена. Однако другие внутренние блоки в том же контуре хладагента могут работать в режиме охлаждения воздуха.

4) Внутренние блоки не могут работать одновременно с теплообменным блоком PWFY-P100VM-E2-AU. Теплообменный блок имеет приоритет, поэтому при его включении другие внутренние блоки будут выключаться.

5) Целевая температура, устанавливаемая на пульте управления — это температура на выходе теплообменного блока.

6) Следует установить DIP-переключатели SW1-1, SW4-2 и SW4-6 на плате блока PWFY.

Модель		PWFY-P100VM-E2-AU
Режим нагрева воды	Температура наружного воздуха	–15 ~ 21°C (сух. терм.) –15 ~ 15°C (влажн. терм.)
	Температура воды на входе	10 ~ 45°C